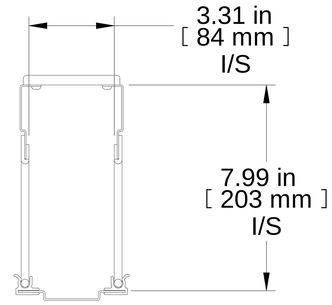

TOP VIEW

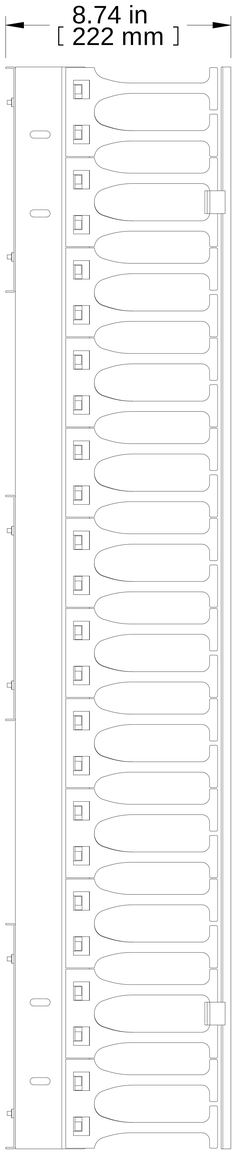

L.S. VIEW

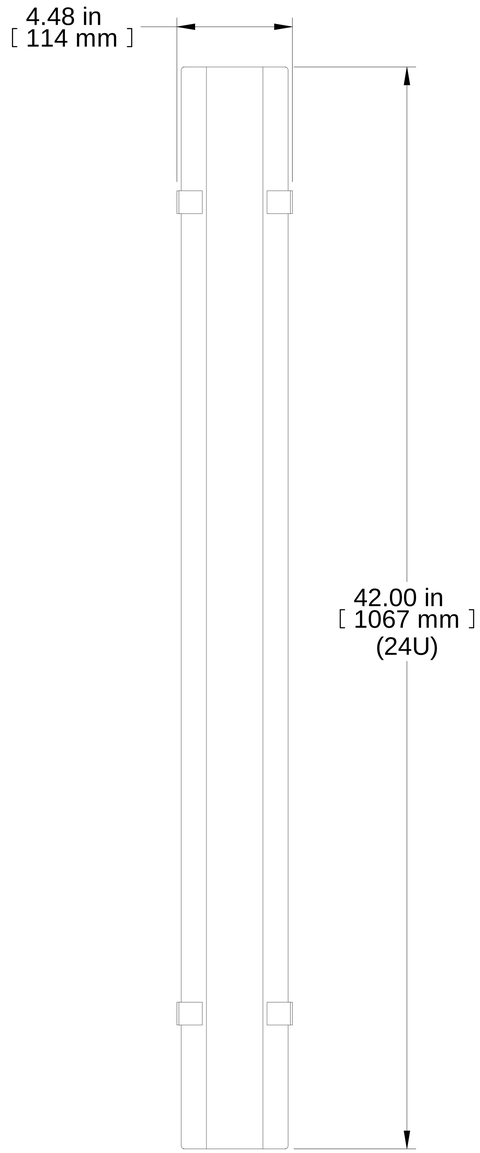

FRONT VIEW

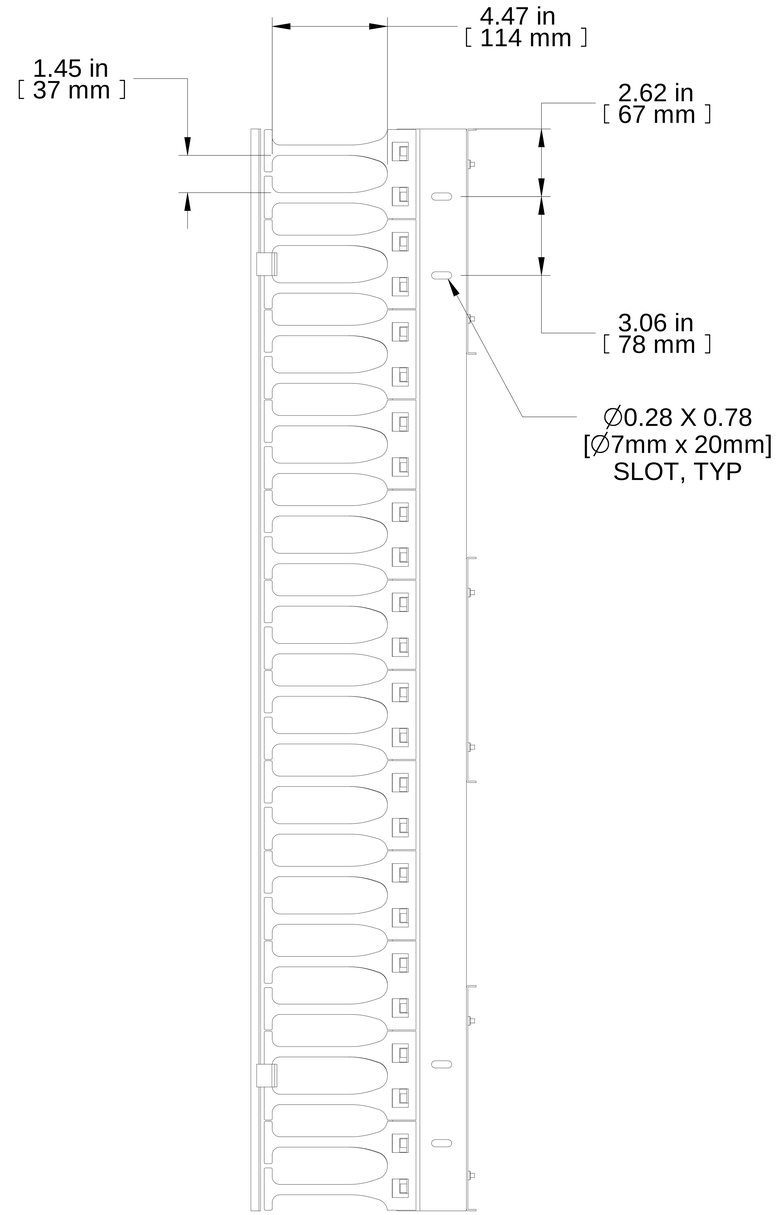

R.S. VIEW

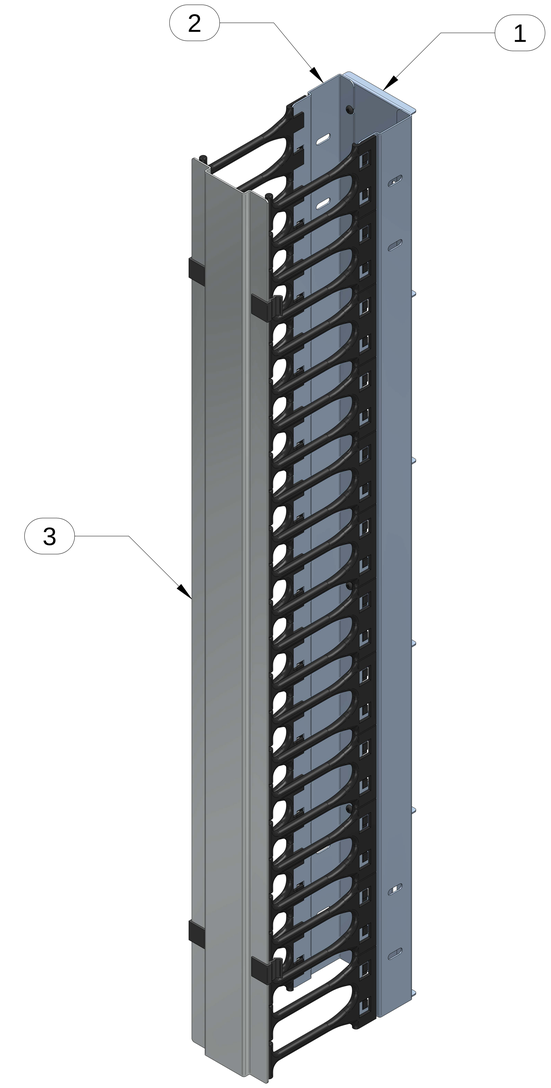

ISOMETRIC

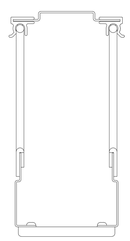

BOTTOM VIEW

Item Number	Title	Quantity
1	WRCM CONNECTOR BRKT	3
2	FINGER BRKT W/FINGERS ASS'Y	2
3	WRCM MNGR DOOR W/CLIPS	1

PART NUMBERS

WRCM24U4BK PAINTED BLACK

NOTES

Mounting Hardware Included
Ships Unassembled
See Hammond Website for More Information

Français

Pour tous les détails sur nos produits,
svp veuillez consulter notre site www.hammondmfg.com

Data subject to change without notice. Isometric drawing not to scale.
Les données sont sujettes à changement sans préavis.

HAMMOND MANUFACTURING®

www.hammondmfg.com

PART NO. WRCM24U4BK