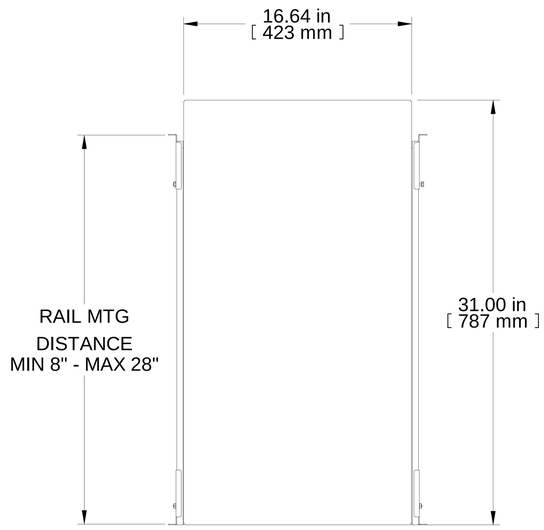

TOP VIEW

L.S. VIEW

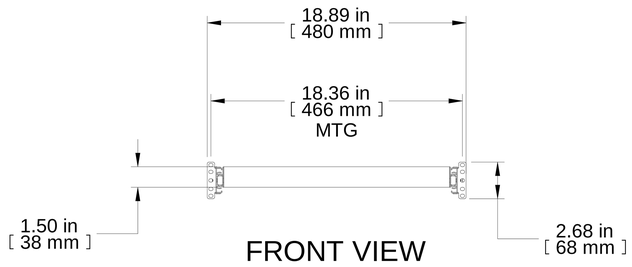

FRONT VIEW

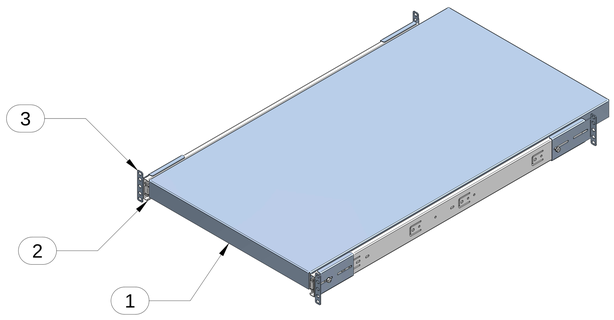

ISOMETRIC

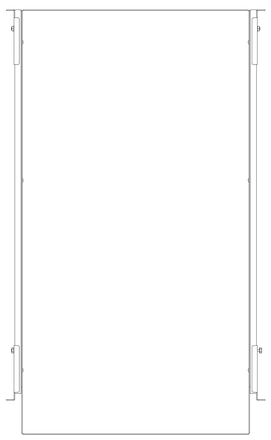

BOTTOM VIEW

Item Number	Title	Quantity
1	RSUS - SOLID SLIDING SHELF	1
2	SLIDE - 28" FULL TRAVEL	2
3	SLIDE MTG BRACKET	4

PART NUMBERS

RSUS1931BK1	PAINTED BLACK TEXTURED

NOTES

Maximum Weight 120 lb

Français

Pour tous les détails sur nos produits,
svp veuillez consulter notre site www.hammondmfg.com

Data subject to change without notice. Isometric drawing not to scale.
Les données sont sujettes à changement sans préavis.

HAMMOND MANUFACTURING®

www.hammondmfg.com

PART NO. **RSUS1931BK1**