TOP VIEW

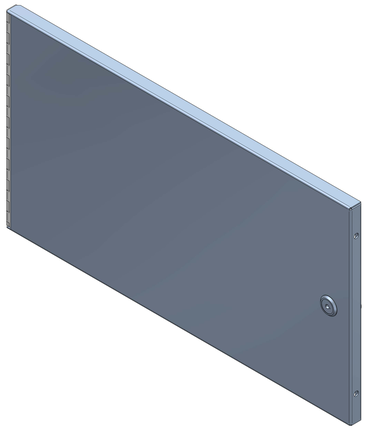

ISOMETRIC

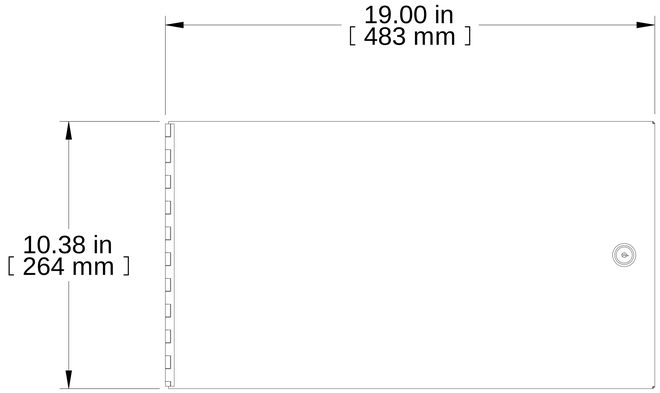

FRONT VIEW

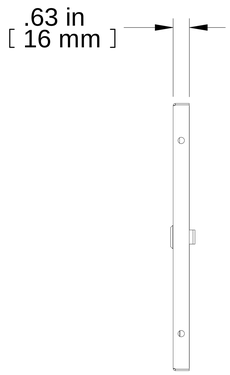

R.S. VIEW

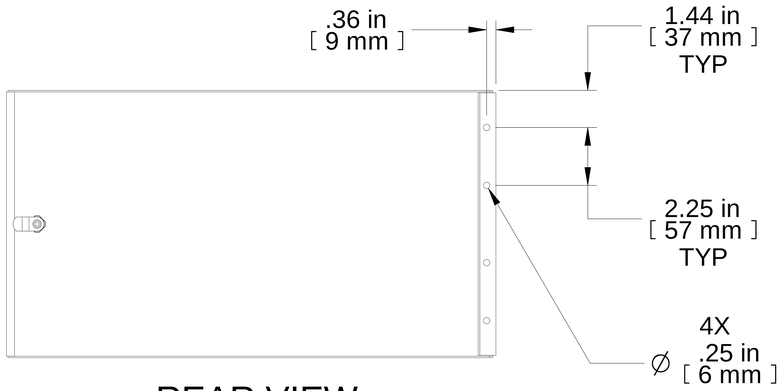

REAR VIEW

PART NUMBERS
RSDP19010BK2 PAINTED BLACK
NOTES
See Hammond Website for More Information
Français
Pour tous les détails sur nos produits, svp veuillez consulter notre site www.hammondmfg.com

Data subject to change without notice. Isometric drawing not to scale.
Les données sont sujettes à changement sans préavis.

HAMMOND MANUFACTURING®

www.hammondmfg.com

PART NO. **RSDP19010BK2**