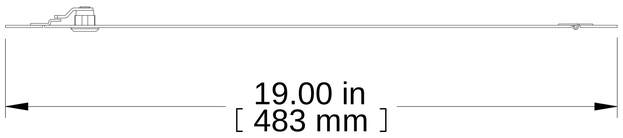

TOP VIEW

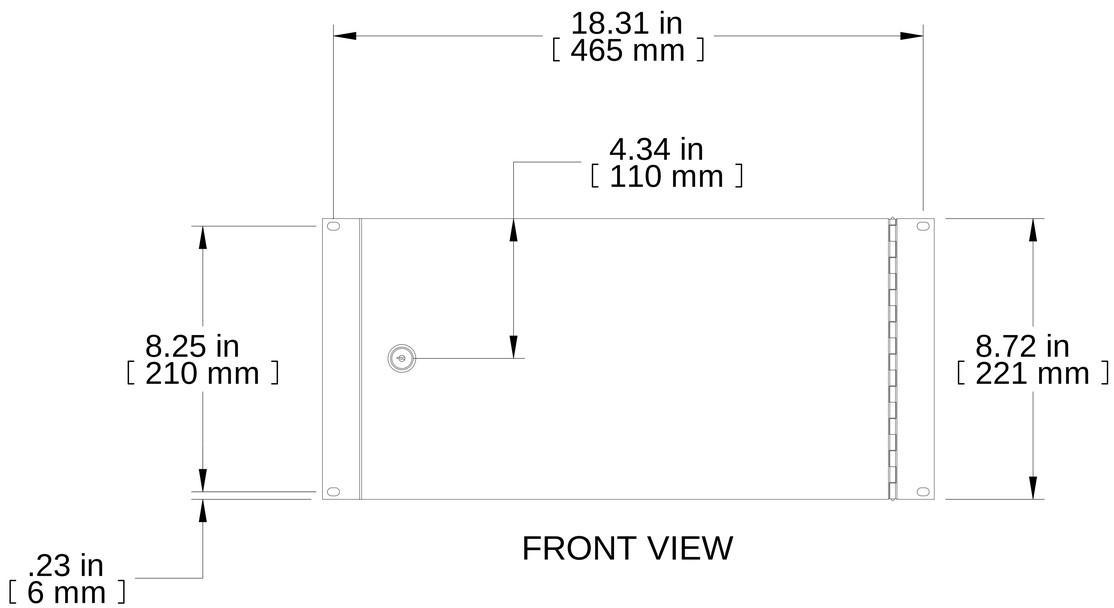

FRONT VIEW

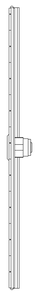

R.S. VIEW

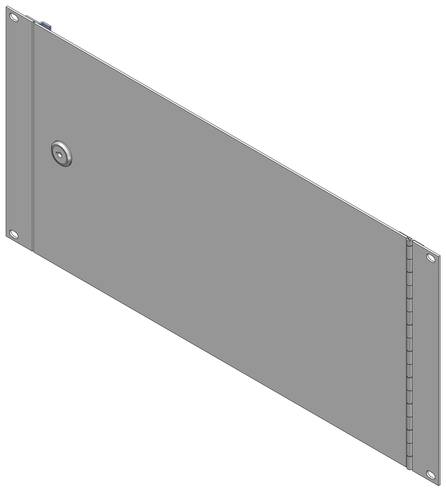

ISOMETRIC

PART NUMBERS	
PHPF19008BK2	PAINTED BLACK (SEMI-GLOSS)
PHPF19008LG2	PAINTED RAL7035 GRAY (SEMI-GLOSS)

NOTES

Installs Directly to 19" Mounting Rails
Mounting Hardware Not Included
See Hammond Website for More Information

Français

Pour tous les détails sur nos produits,
svp veuillez consulter notre site www.hammondmfg.com

Data subject to change without notice. Isometric drawing not to scale.
Les données sont sujettes à changement sans préavis.

HAMMOND MANUFACTURING®

www.hammondmfg.com

PART NO. **PHPF19008**