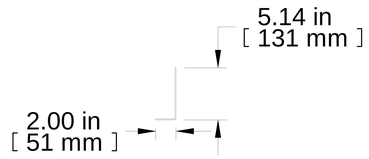


TOP VIEW

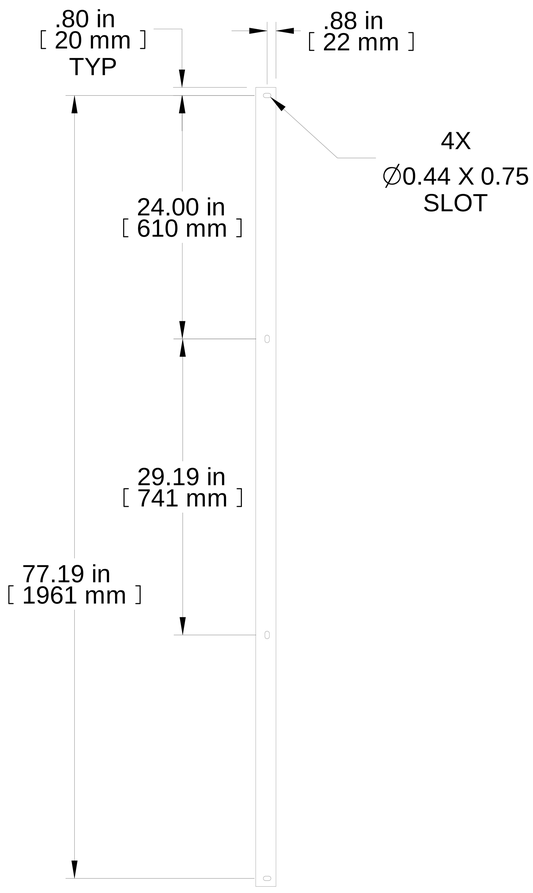


FRONT VIEW

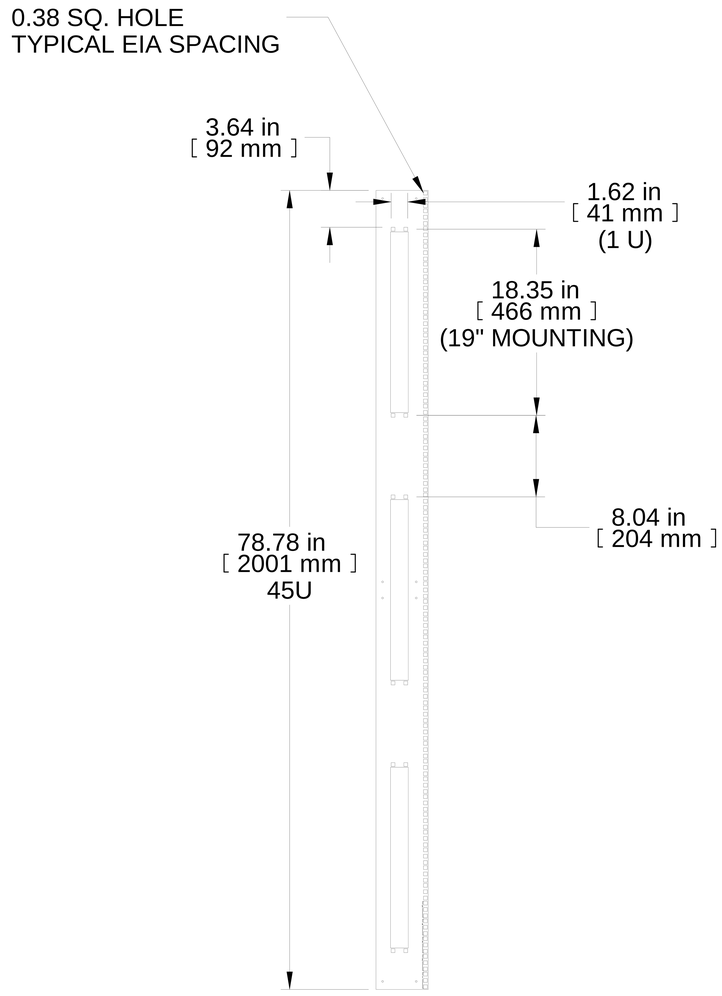


R.S. VIEW

ISOMETRIC

| PART NUMBERS | |
|---|---|
| H1SRR45U24BK | PAINTED THIN FILM BLACK |

**NOTES**

19" Panel Rails with Square Holes
Sold As Pair
Silkscreened U Markings
See Hammond Website for More Information

**Français**

Pour tous les détails sur nos produits,
svp veuillez consulter notre site www.hammondmfg.com

Data subject to change without notice. Isometric drawing not to scale.
Les données sont sujettes à changement sans préavis.

HAMMOND MANUFACTURING®

www.hammondmfg.com

**PART NO. H1SRR45U31BK**