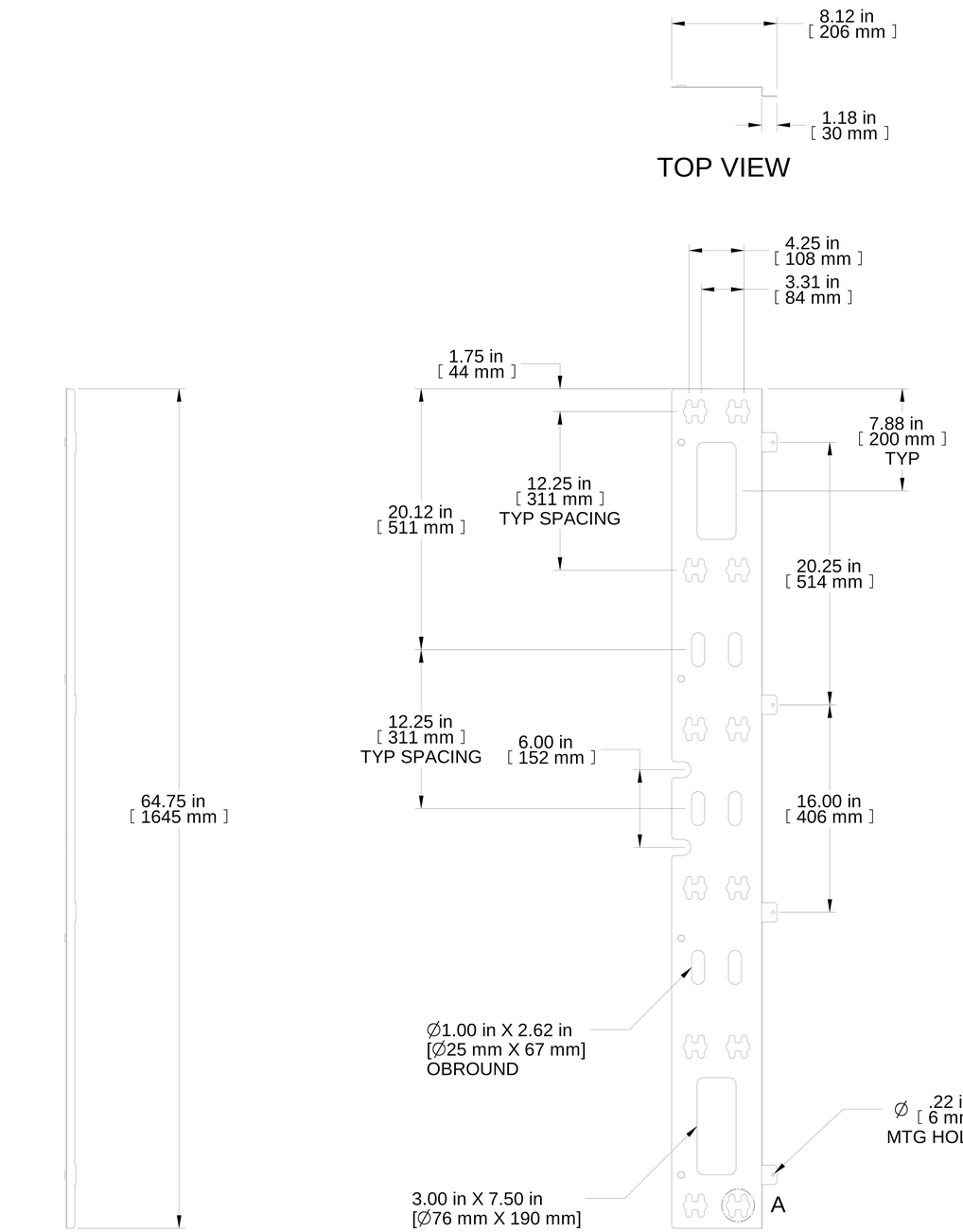


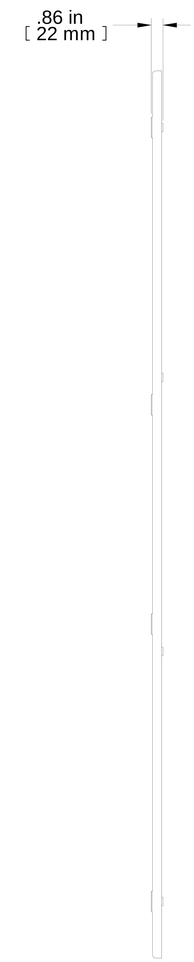


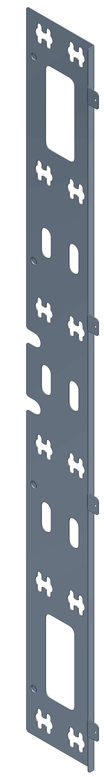

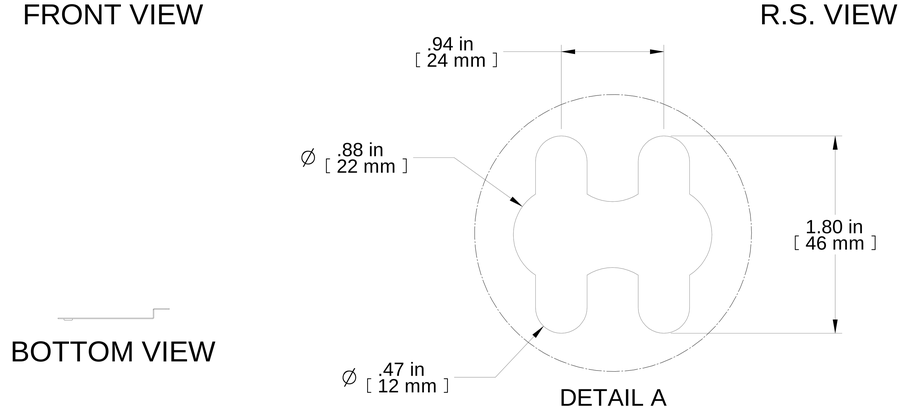


| Item Number | Title | Quantity |
|---|---|---|
| 1 | H1 PDU BRKT 42U | 1 |

**PART NUMBERS**

H1PDU42UBK PAINTED BLACK TEXTURED

**NOTES**

MOUNTING HARDWARE INCLUDED

SEE HAMMOND WEBSITE FOR MORE INFORMATION

**Français**

Pour tous les détails sur nos produits,
svp veuillez consulter notre site www.hammondmfg.com

Data subject to change without notice. Isometric drawing not to scale.
Les données sont sujettes à changement sans préavis.

HAMMOND MANUFACTURING®

www.hammondmfg.com

RoHS

PART NO. **H1PDU42UBK**